CROWN OPTO S4

5 YEARS WARRANTY | 140 - 300 mm | 160° | 6600 K | 210 lm | 2.0 W | IP 67 | L70 50 000 h

PRODUKTBESCHREIBUNG

Wir stellen Ihnen die technischen Informationen unserer neuesten Ergänzung der Crown OPTO S Familie vor – Crown OPTO S4. Nach großem Interesse an der S Familie haben wir beschlossen, das Angebot zu erweitern und bieten Ihnen Module für größere Bautiefen an – das 3er Modul S3 und eine 4er Version S4. Mit hoher Lumen Leistung bis zu 105 lm/W, beeindruckendem Abstand zwischen den Modulen, sollten Sie die S4 wählen, wenn große Bautiefen lichtstark ausgeleuchtet werden sollen

ANWENDUNG

- Profilbuchstaben und Leuchtkästen
- Bautiefen 140 – 300 mm

EIGENSCHAFTEN UND VORTEILE

- Effizienz bis zu 105 lm/W
- IP67 Schutzklasse
- Farben: weiß rot,grün und blau
- 5 Jahre Garantie

ALLGEMEINE SPEZIFIKATIONEN

BETRIEBSSPANNUNG	12 VDC
LEISTUNG	1.6 W; 2 W
EMPFOHLENE BAUTIEFE	Von 140 BIS 300 mm
CC ABSTAND	340 mm
BINNING	3 SDCM
BETRIEBSTEMPERATUR	-30 °C ~ +50 °C
LAGERUNGSTEMPERATUR	-40 °C ~ +70 °C
LUFTFEUCHTIGKEIT	relative Feuchtigkeit <60%
LEBENSDAUER L70	L70 50,000 h
GARANTIE	5 Jahre (24/7)*

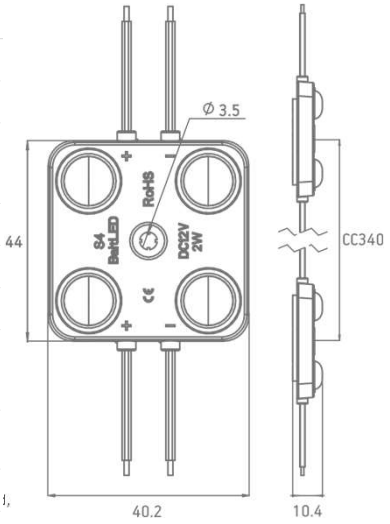

*Abmessungen. mm

LICHTVERTEILUNGSKURVE

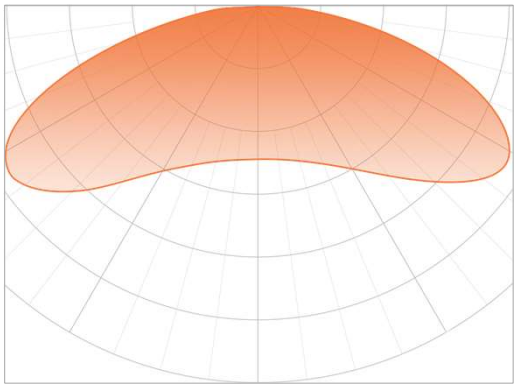

Abstrahlwinkel: 160°

BESTELLUNGSINFORMATIONEN

SKU	LEISTUNG, W	LICHTSTROM, LUMEN	FARBTEMP.	STATUS
BMP-S4-O4UH160CW651	2.0	210	6600 K	AUF LAGER
BMP-S4-O4UH160CW651	2.0	210	6600 K	AUF LAGER
BMP-S4-O4UH160NW401	2.0	205	4000 K	VORBESTELLUNG**
BMP-S4-O4UH160WW301	2.0	205	3000 K	VORBESTELLUNG**

. *Mindestbestellmenge für die Vorbestellung liegt bei 3000Eur. Die Lieferzeit beträgt 3-8 Wochen. . Für eine genaue Lieferzeit wenden Sie sich an unseren Kundenservice.

KETTE		BEUTEL		KARTON	
20 Stk.	(net weight: 0.453 kg)	60 Stk.	(net weight: 1.300 kg)	420 Stk.	(net weight: 10.000 kg)

© 2018, All rights reserved BaltLED, UAB. Specifications are subject to change without notice.