EPS
SYSTEMS

EPS.TRIO

Technische Dokumentation

05.2022

Bannerkonfektion

Bei Verwendung der Expanderschlaufen Stormfix:

- **Substrahieren** Sie von der Außenabmessung des Rahmens umlaufend 80 mm
- Setzen Sie abhängig vom Bannerformat alle 200 - 500 mm nichtrostende Rundösen
- Empfohlener Rundösendurchmesser: 12-20 mm
- Empfohlener Randabstand: 20 mm

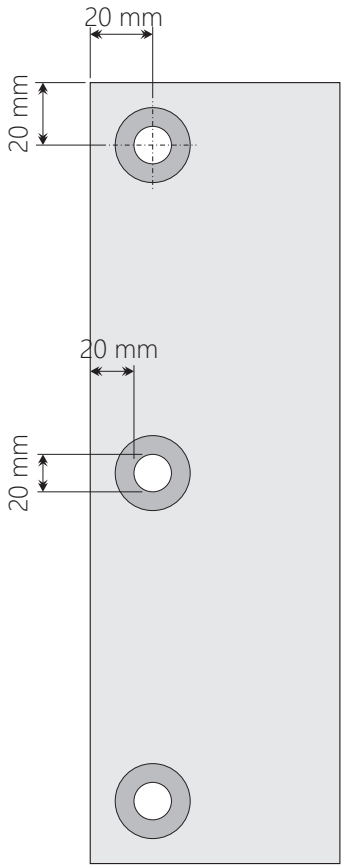

EPS Systems KG
Obere Leimbach 6, 57074 Siegen/Germany
Fon +49 (0) 271.338829-00
info@eps-systems.de
www.eps-systems.de

Montage Rahmen mit Eckstück

Eckstück mit Schraube in den dafür vorgesehene Schraubloch fixieren.

Hinweis:
Beim Zuschnitt der Profile 130 mm von der gesamten Rahmengröße abziehen.
Beispiel:

Rahmengröße	1.000 x 1.000 mm
Zuschnittmaß Profil 3-001	870 x 870 mm

Ecke in das Profil stecken

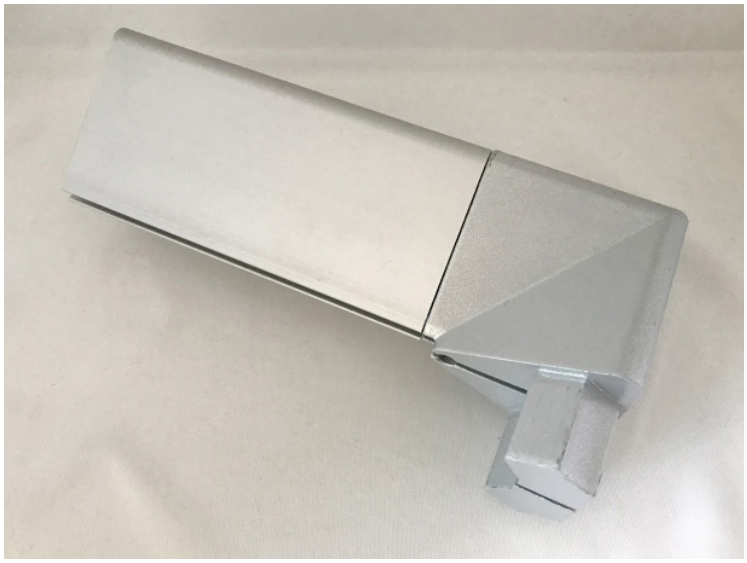

EPS Systems KG
Obere Leimbach 6, 57074 Siegen/Germany
Fon +49 (0) 271.338829-00
info@eps-systems.de
www.eps-systems.de

EPS SYSTEMS

Rahmenmontage

Bitte beachten Sie:

- Bannerkonfektion auf Seite 2
- Max. Abstand zu den Wandkonsolen: 2.500 mm*

Wandhalterung EPS 3-010

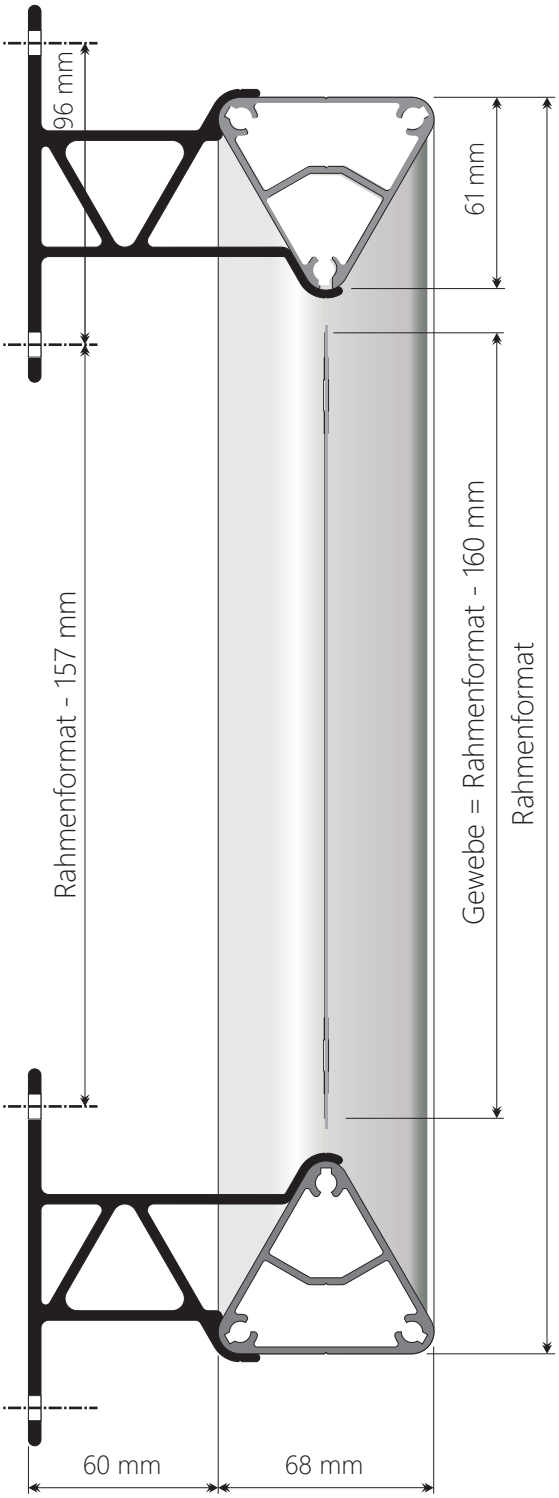

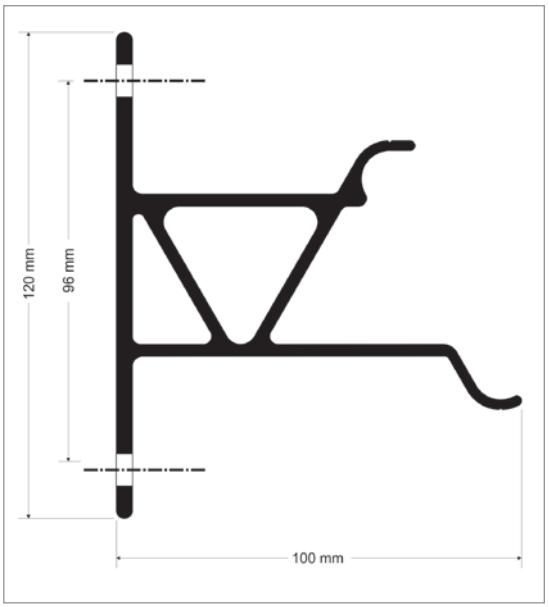

**Für die sichere Befestigung der Wandhalter auf den verschiedenen Untergründen können wir keine Haftung übernehmen.*
Der Abstand der Wandhalter zueinander ist abhängig von den Windlasten am Montageort und ist eigenverantwortlich zu prüfen!

EPS Systems KG
Obere Leimbach 6, 57074 Siegen/Germany
Fon +49 (0) 271.338829-00
info@eps-systems.de
www.eps-systems.de

EPS SYSTEMS

Rahmenmontage

Bitte beachten Sie:

- Bannerkonfektion auf Seite 2
- Max. Abstand zu den Wandkonsolen: 2.500 mm*

Wandhalterung mit Schraube EPS 3-011

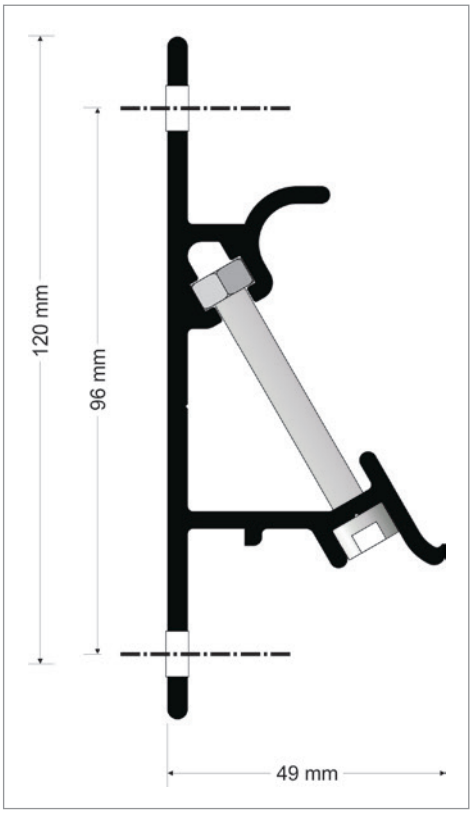

**Für die sichere Befestigung der Wandhalter auf den verschiedenen Untergründen können wir keine Haftung übernehmen.*
Der Abstand der Wandhalter zueinander ist abhängig von den Windlasten am Montageort und ist eigenverantwortlich zu prüfen!

EPS Systems KG
Obere Leimbach 6, 57074 Siegen/Germany
Fon +49 (0) 271.338829-00
info@eps-systems.de
www.eps-systems.de

Montage Aluverbundplatte

- Max. Plattenstärke 3 mm
- Montage nur mit Wandhalter EPS 3-011 möglich
- Aluverbundplatte wird seitlich in das Profil eingeschoben

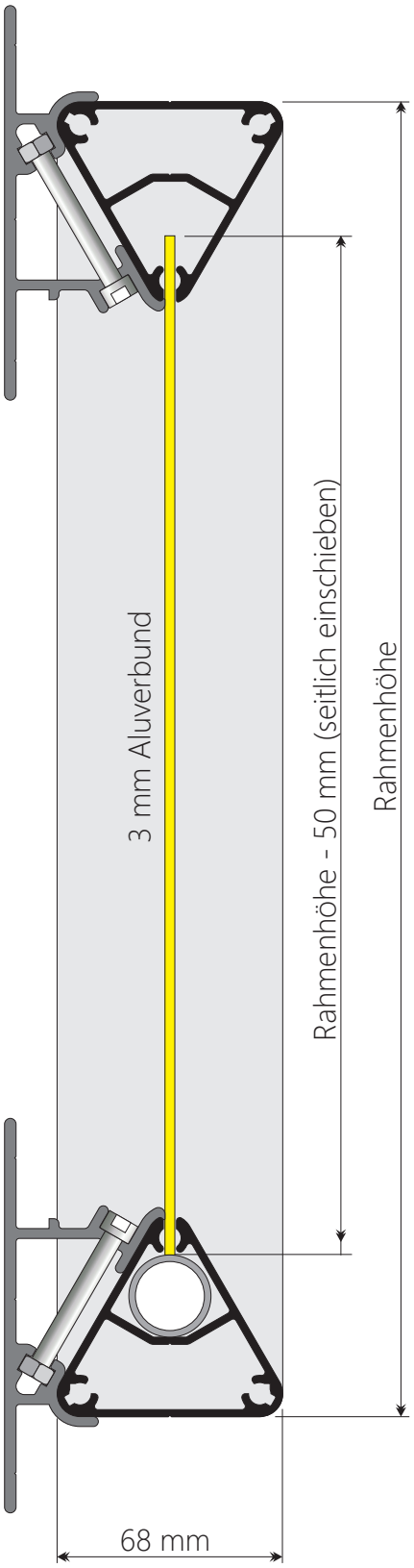

EPS Systems KG
Obere Leimbach 6, 57074 Siegen/Germany
Fon +49 (0) 271.338829-00
info@eps-systems.de
www.eps-systems.de

EPS
SYSTEMS

EPS Systems KG
Obere Leimbach 6
57074 Siegen/Germany
Fon +49 (0) 271.338829-00
info@eps-systems.de
www.eps-systems.de