EPS
SYSTEMS

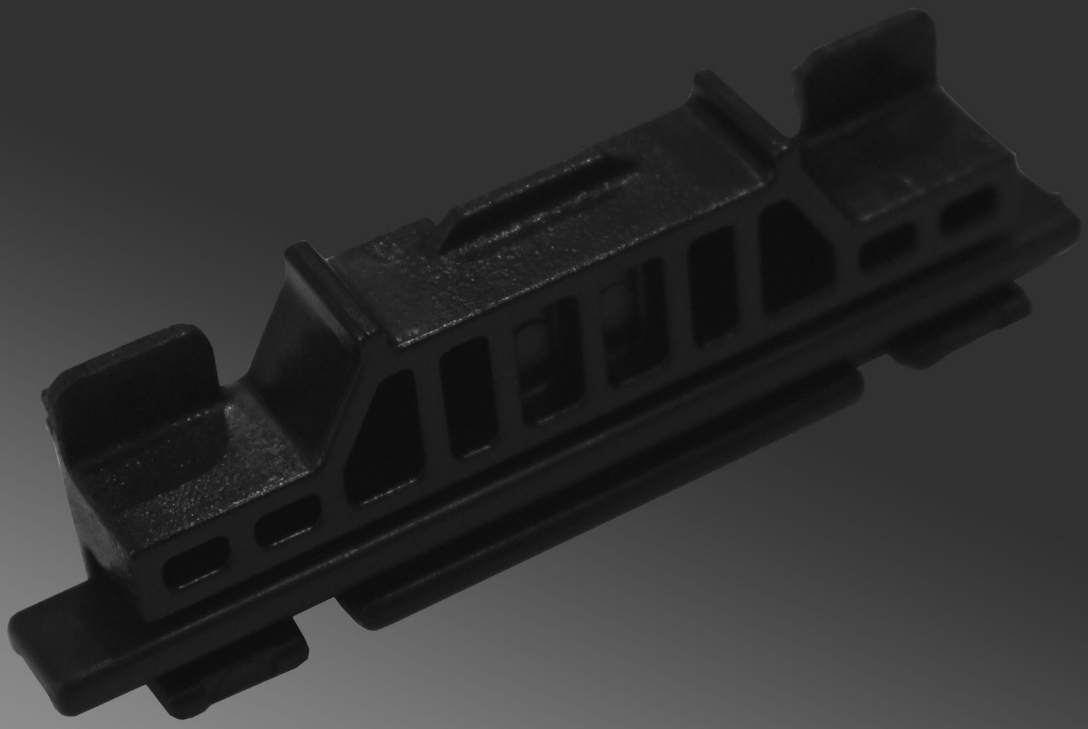

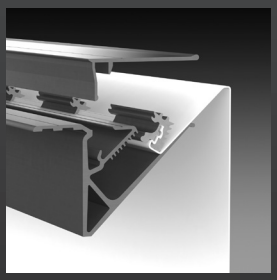

EPS.LUMI

Montage Kunststoff-Tuchhalter

01.2021

EPS SYSTEMS

Tuchzugabe und Gewebezuschnitt

Beachten Sie unser Angebot an Backlit-Geweben. Gerne unterstützen wir Sie bei der Auswahl des Gewebes bei Ihrem Projekt.

EPS.LUMI 2000
Tuchzugabe für Profile, die seitlich bestückt werden.

EPS.LUMI GRIP
Tuchzugabe für Profile, die von vorne bestückt werden.

Addieren Sie zur Außenabmessung des Gehäuse umlaufend 96 mm.

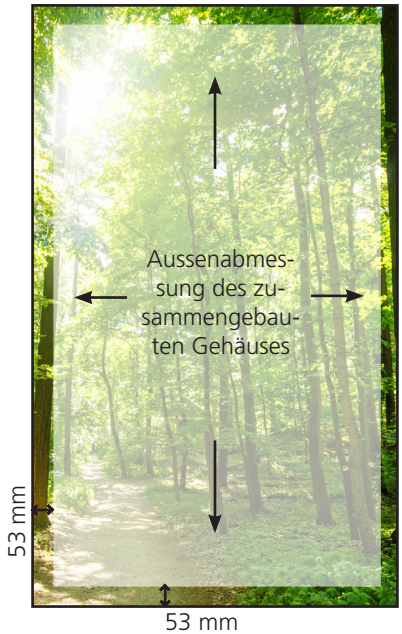

Addieren Sie zur Außenabmessung des Gehäuse umlaufend 53 mm.

Die Grammatur sollte mind. 250 gr/ m² bis max. 700 gr./ m² betragen.
Bitte berücksichtigen Sie den unterschiedlichen Stretchfaktor des jeweiligen Bannertyps und des Materials. Dieser sollte gerade bei größeren Formaten im Vorfeld getestet werden, um eine gute Spannung zu erzielen.

Platzierungslinie/Faltlinie EPS.LUMI 2000 und EPS.LUMI GRIP

Markieren Sie die Platzierungslinie für den Spannclip in dem Sie die entsprechende Linie auf der bedruckten Seite des Gewebes einzeichnen. Die Linie liegt 38 mm von der Kante des zugeschnittenen Gewebes.

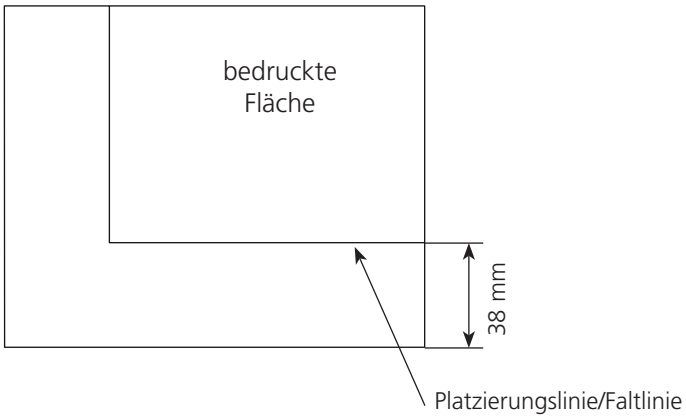

EPS Systems KG
Obere Leimbach 6, 57074 Siegen/Germany
Fon +49 (0) 271.338829-00
info@eps-systems.de
www.eps-systems.de

Anklemmen Tuchhalter

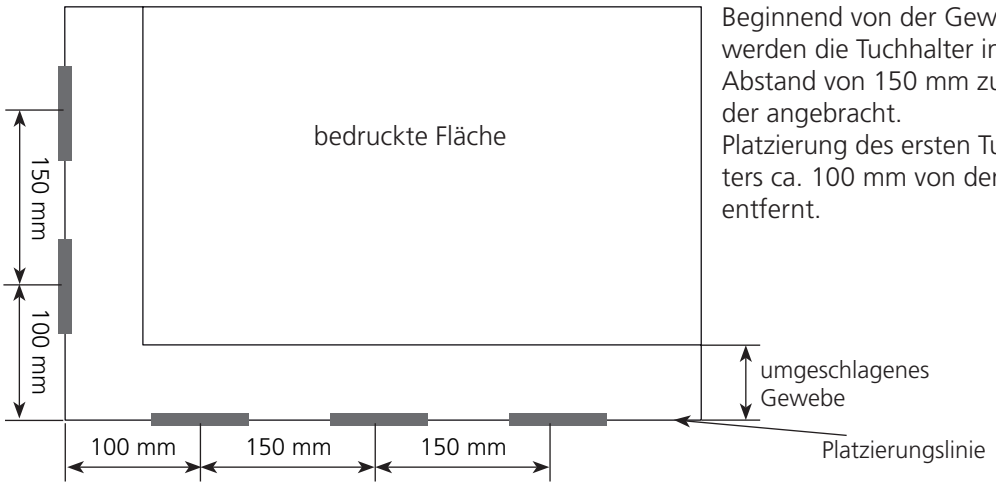

Beginnend von der Gewebeecke werden die Tuchhalter in einem Abstand von 150 mm zueinander angebracht.
Platzierung des ersten Tuchhalters ca. 100 mm von den Ecken entfernt.

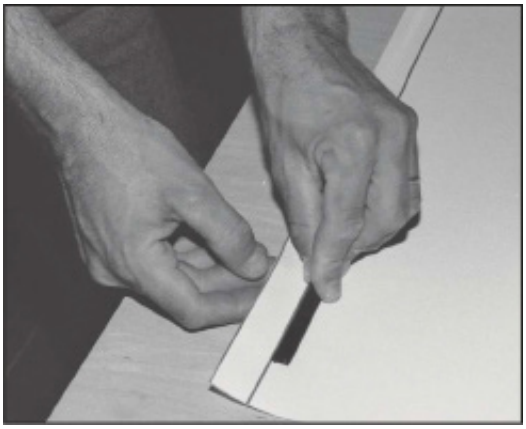

Legen Sie den Clip mit der glatten Seite nach oben an der Platzierungslinie an.

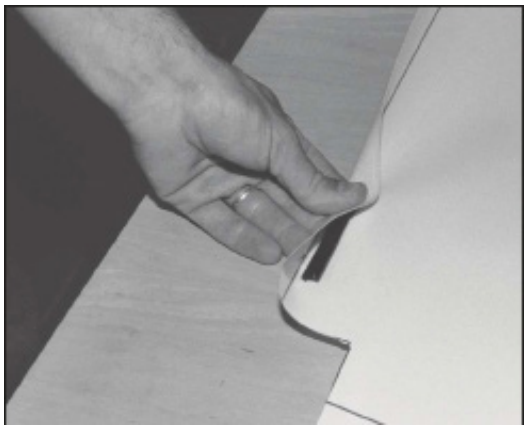

Falten Sie das Gewebe über den Clip.

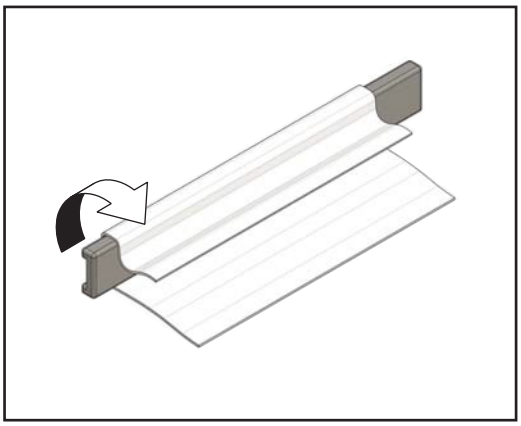

Drehen Sie den Clip und den Gewebe um 90°, so dass der Clip auf der Kante steht.

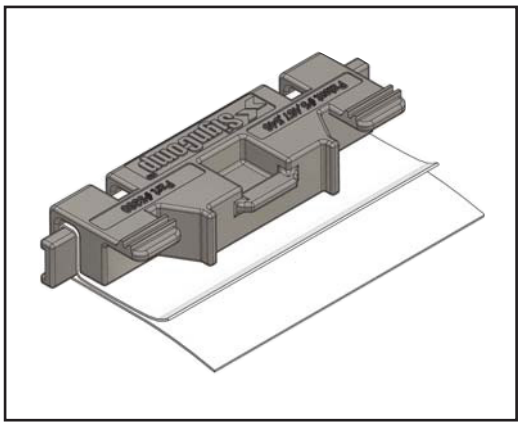

Legen Sie den Tuchhalter mit der Beschriftung nach oben auf den Clip und drücken Sie zunächst nur eine Seite des Tuchhaltes auf den Clip und das Gewebe.

EPS Systems KG
Obere Leimbach 6, 57074 Siegen/Germany
Fon +49 (0) 271.338829-00
info@eps-systems.de
www.eps-systems.de

Anklemmen Tuchhalter

Drücken Sie nun mit der Handfläche die andere Seite auf den Clip.

Vermeiden Sie es beide Seiten des Tuchhalters gleichzeitig auf den Clip zu drücken.

Die Position des Tuchhalters kann ohne Lösen angepasst werden. Schieben Sie dazu zunächst den Clip in die gewünschte Position und anschließend den Tuchhalter selbst. Durch gerades Abziehen des Tuchhalters vom Gewebe, kann dieser wieder gelöst werden.

EPS Systems KG
Obere Leimbach 6, 57074 Siegen/Germany
Fon +49 (0) 271.338829-00
info@eps-systems.de
www.eps-systems.de

Spannen des Gewebes

Drücken Sie den Tuchhalter umlaufend zunächst mit einem Klick in den Profilkanal. Spannen Sie anschließend das Gewebe mit dem entsprechenden Werkzeug. Üben Sie jedoch nicht zuviel Druck aus und überspannen Sie das Gewebe nicht.

1. LUMI 2000 - Spannen mit dem Tuchhalterhebel

Der Nippel an der mittleren Spitze des Tuchhalterhebels wird in die Profilnut oberhalb des Spannkanals eingeführt. Durch Herunterdrücken der linken oder rechten Spitze des Tuchhalterhebels wird der Tuchhalter in den Zähnen des Spannkanals eingerastet und das Gewebe gespannt.

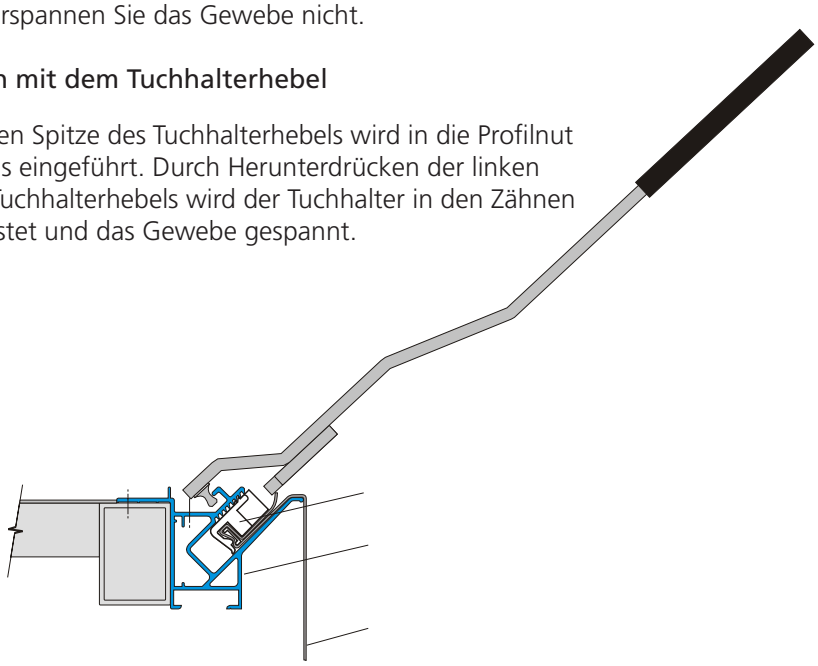

Anschließend den Spannkanal mit dem Abdeckprofil schließen und mit Schrauben gegen unbeabsichtigtes Abspringen sichern.

Wichtig: Der Tuchhalterhebel kann nicht bei LUMI-GRIP-Profilen verwendet werden.

2. LUMI GRIP - Spannen mit dem Tuchhalter-Spanner und Gummihammer

Um das Gewebe fest zu spannen, wird am besten der Tuchhalter-Spanner (EPS 1-068) verwendet. Dieser wird links und rechts an den Flügeln des Tuchhalters angesetzt, um den Tuchhalter tiefer ins Profil einzuschlagen. Bei kleinen und mittleren Formaten das Gewebe nicht zu fest spannen.

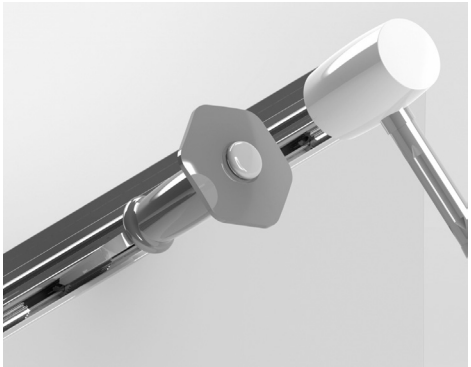

Anschließend den Spannkanal mit dem Abdeckprofil schließen und mit Schrauben gegen unbeabsichtigtes Abspringen sichern.

EPS Systems KG
Obere Leimbach 6, 57074 Siegen/Germany
Fon +49 (0) 271.338829-00
info@eps-systems.de
www.eps-systems.de

Lösen des Gewebes

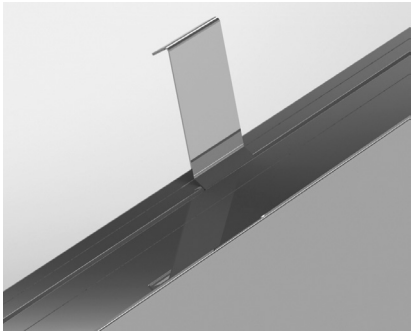

Das Abdeckprofil läßt sich mit Hilfe eines Profillösers vom Profil lösen.

Zum Lösen der Tuchhalter einem breiten Schraubendreher verwenden, um den Tuchhalter im Spannprofil aushebeln, so dass dieser ausrastet und zusammen mit dem Gewebe aus dem Spannprofil herausgenommen werden kann.

Führen Sie die Spitze des Schraubendrehers in die Aussparung auf der Rückseite des Tuchhalters ein.
Drehen oder kippen Sie den Schraubendreher, um die Rasterung zu trennen. Dadurch wird die Spannung gelöst oder der Tuchhalter kann durch Aufhebeln oder Herausziehen des Spannclips aus dem Rahmen entfernt werden.

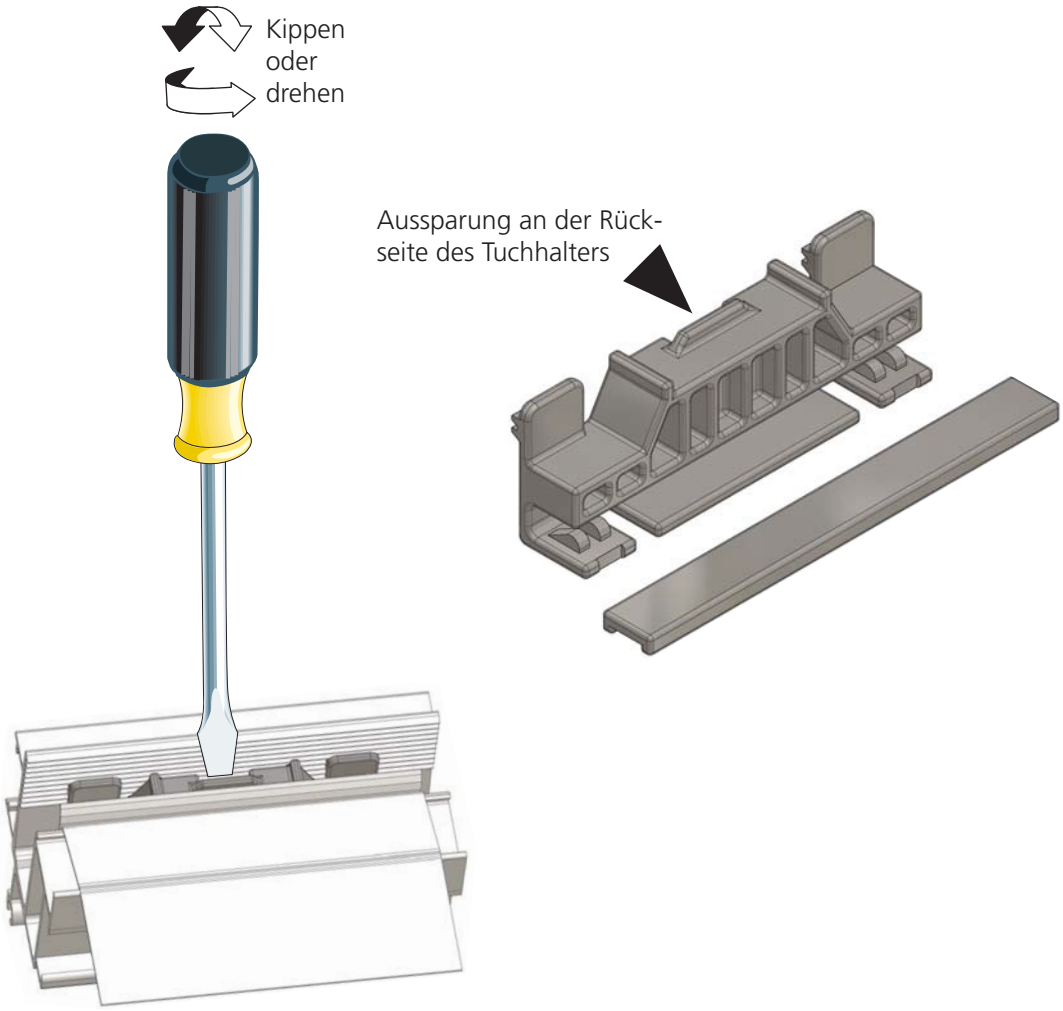

EPS Systems KG
Obere Leimbach 6, 57074 Siegen/Germany
Fon +49 (0) 271.338829-00
info@eps-systems.de
www.eps-systems.de

EPS
SYSTEMS

EPS Systems KG
Obere Leimbach 6
57074 Siegen/Germany
Fon +49 (0) 271.338829-00
info@eps-systems.de
www.eps-systems.de