EPS SYSTEMS

Montageempfehlung EPS.LUMI

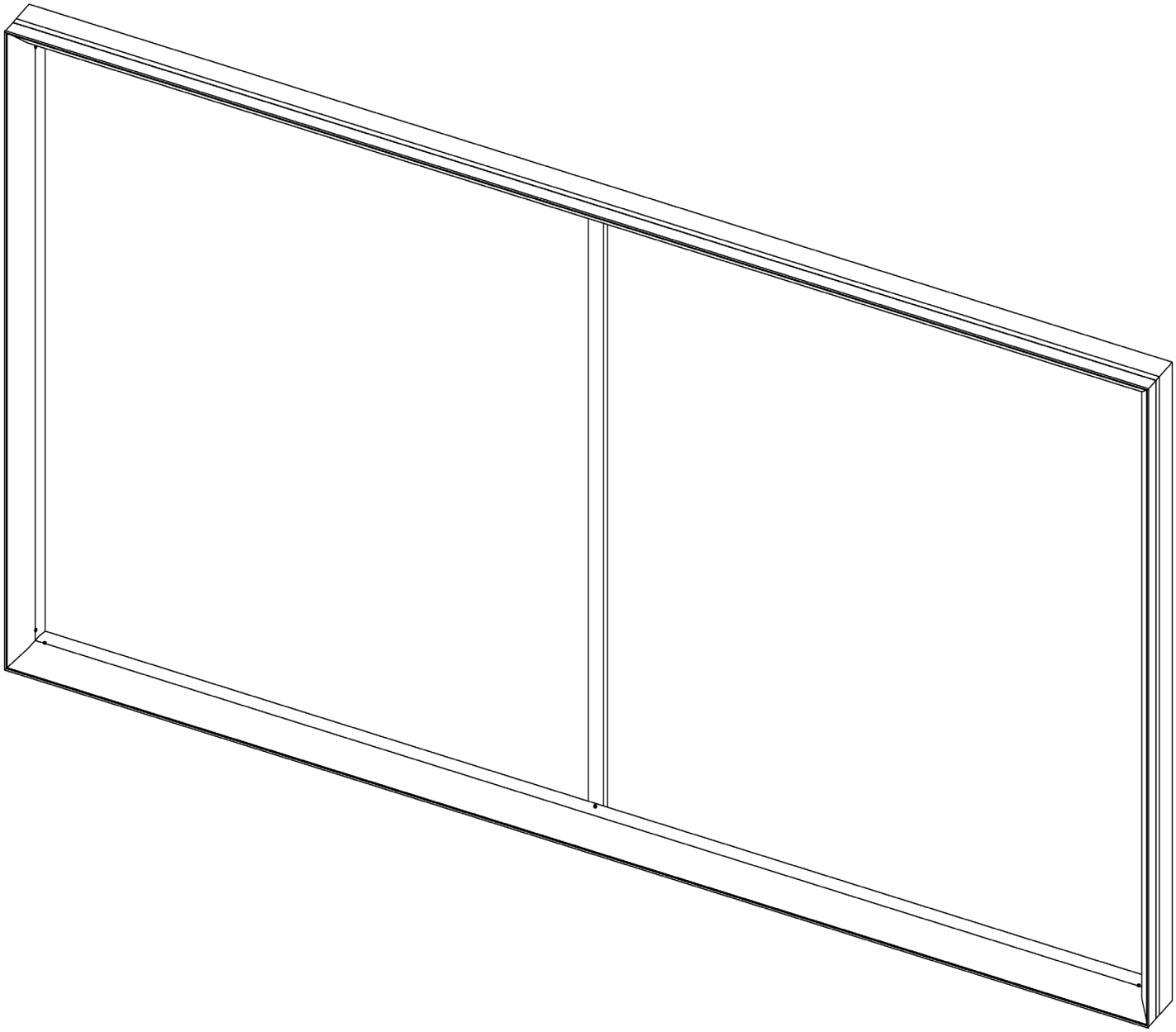

Gültig für Grundprofile
EPS 1-002 und EPS 1-006

Empfohlendes Werkzeug

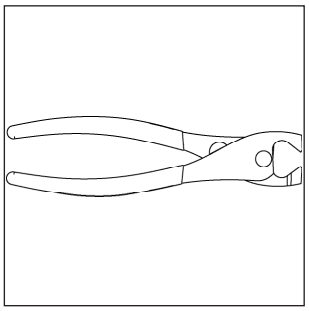

EPS 1-065
Tuchhalter-Zange
Zum Anpressen und Lösen der Tuchhalter

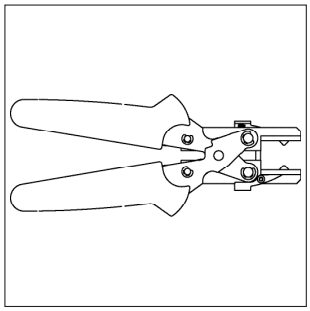

EPS 1-066
Tuchhalter-Zange „High professional“
Ergonomischer Griff, besonders geeignet für große Tuchhalter Mengen

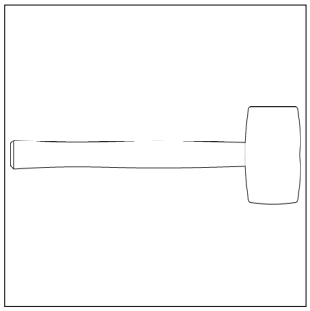

EPS 1-060
Gummihammer
In Verbindung mit Tuchhalter Spanner (EPS 1-062)

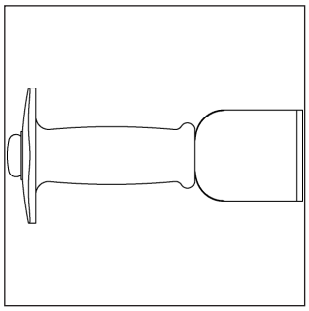

EPS 1-062
Tuchhalter-Spanner
Einspann-Meißel zum Spannen der Tuchhalter im Grundprofil

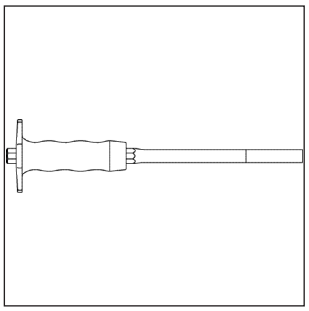

EPS 1-068
Tuchhalter-Spanner
Einspann-Meißel zum Spannen der Tuchhalter im Grundprofil

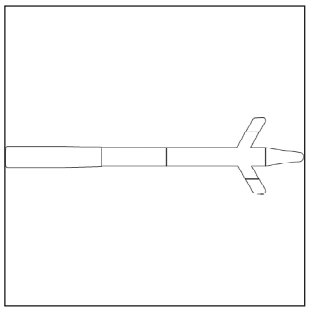

EPS 1-064
Tuchhalterhebel
Zum Einspannen der Tuchhalter mit Hebelwirkung, alternatives Spannwerkzeug

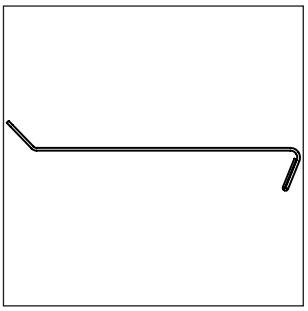

EPS 1-063
Profillöser
Zum schadfreien Lösen der Abdeckprofile

1 LUMI-Box S-120 / S-180

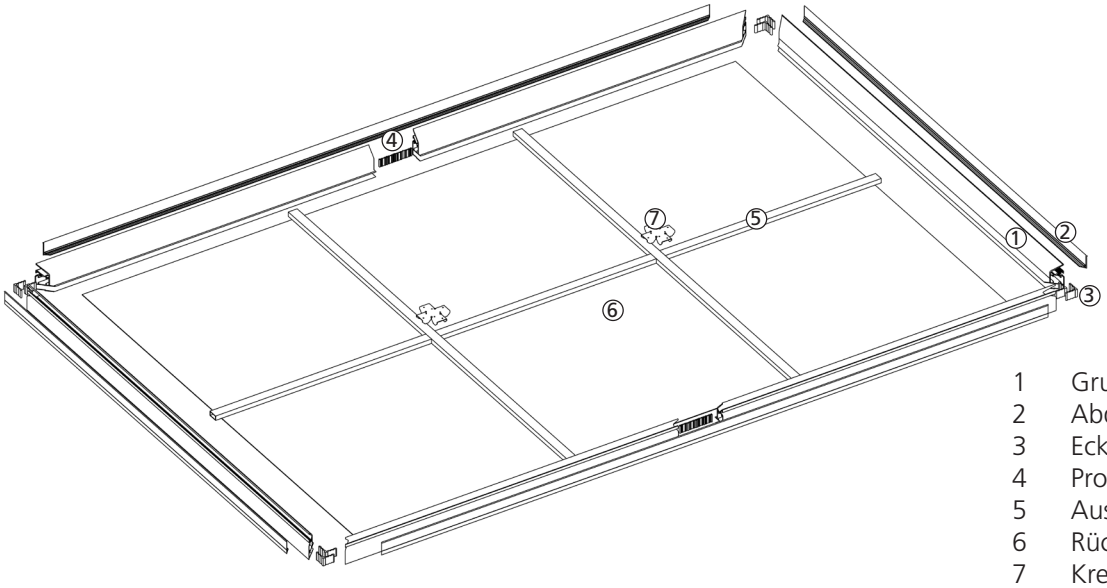

1 Grundprofil
2 Abdeckprofil
3 Eckverbinder
4 Profilverbinder
5 Aussteifung
6 Rückwand
7 Kreuzverbinder (optional)

2 Querschnitt Profil mit allen Bauteilen

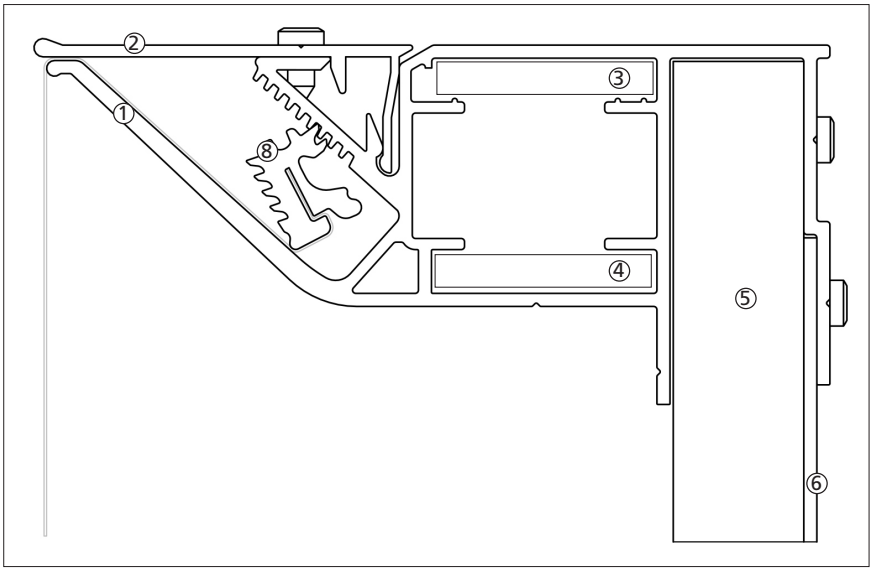

1 Grundprofil
2 Abdeckprofil
3 Eckverbinder
4 Profilverbinder
5 Aussteifung
6 Rückwand
8 Tuchhalter

3 Eckverbindung

Pro Ecke werden 2 Stück Eckverbinder benötigt. Der obere wird nur eingesteckt. Der untere muss vorgebohrt und verschraubt werden. Nieten oder Schweißen ebenfalls möglich.

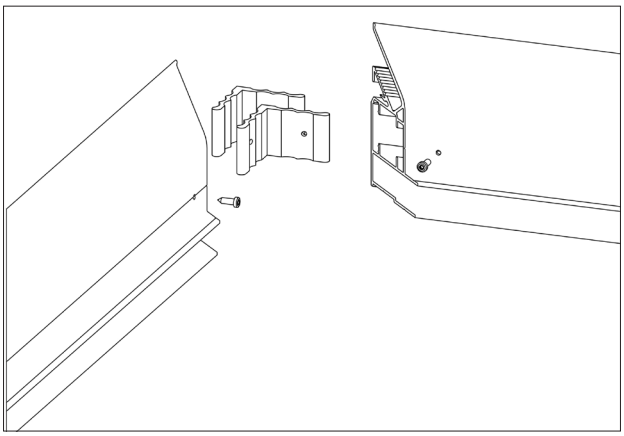

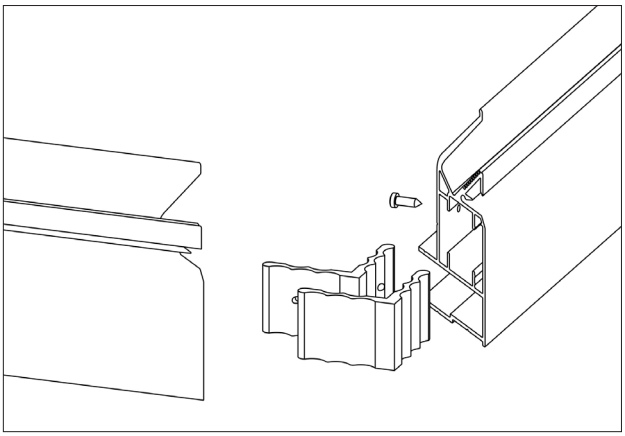

4 Profilverbinder

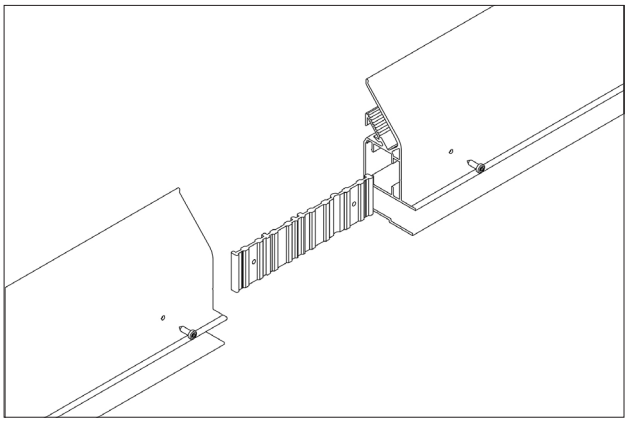

Pro Stoß wird 1 Stück Verbinder benötigt. Dieser muss vorgebohrt und verschraubt werden. Nieten oder Schweißen ebenfalls möglich.

5 Aussteifung und Rückwand

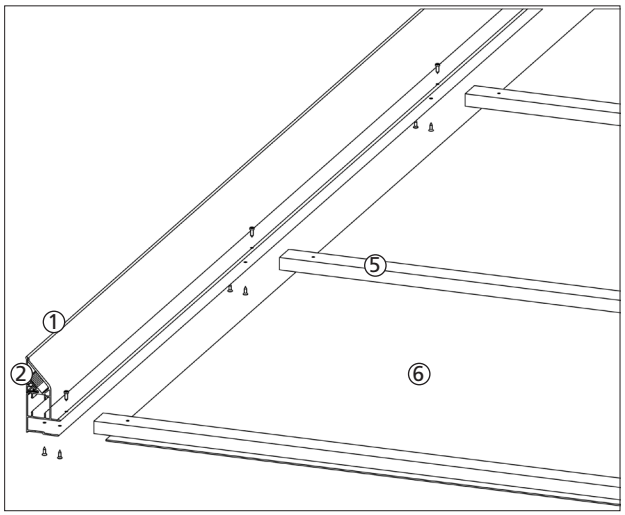

Verschraubung Vorderansicht

1 Grundprofil
5 Aussteifung
6 Rückwand

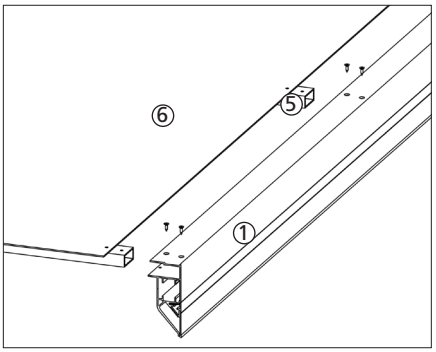

Verschraubung Rückansicht

Die Rückwand 60-65 mm kleiner wie Rahmenformat zuschneiden und in die dafür vorgesehende Aufnahme einlegen. Austeifung einlegen und am Profil fixieren. Rückwand ebenfalls an Profil (1) und Aussteifung (5) fixieren. Rückwandstöße auf Höhe der Aussteifungsrohre platzieren und fixieren.

6 Montagekreuz

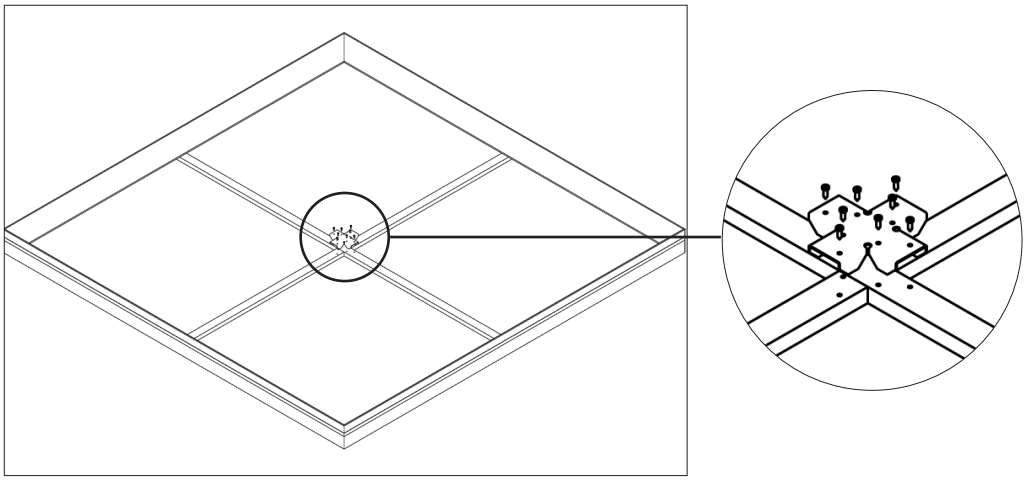

Optionale Befestigung der Aussteiffungsstreben mit Hilfe des Kreuzverbinders.

7 Gewebezuschnitt

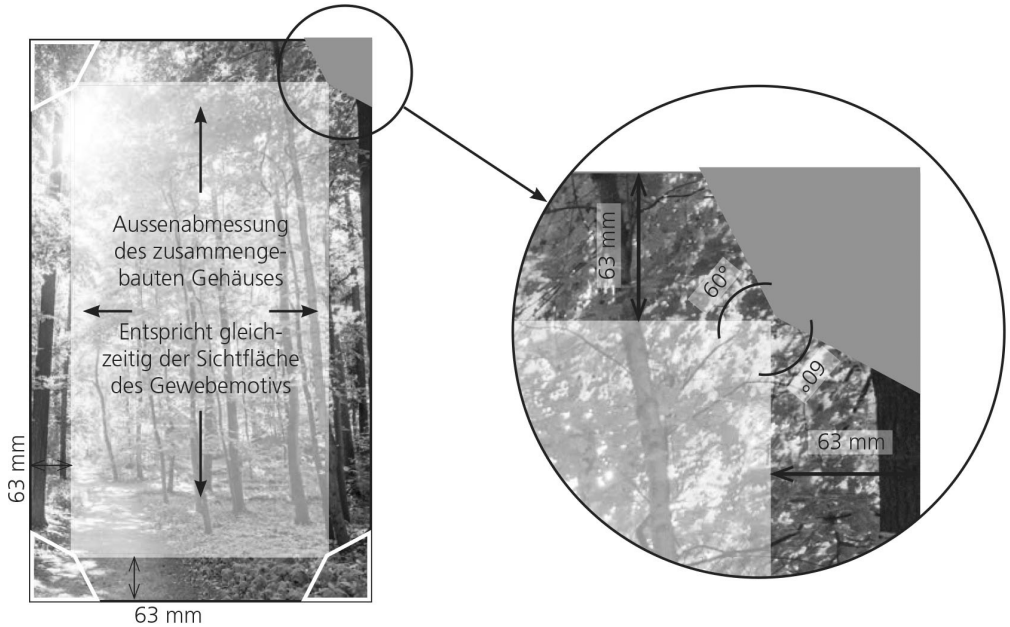

Addieren Sie zur Außenabmessung des Gehäuse umlaufend 63 mm.

Die markierte Fläche ist die zu entfernende Gewebefläche.

8 Montage der Tuchhalter

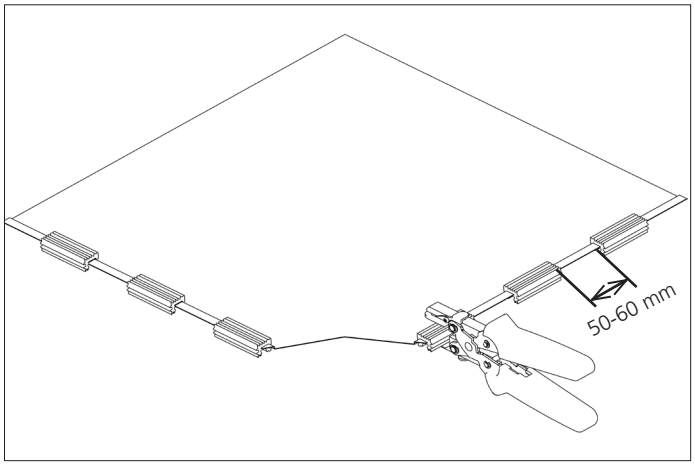

Beginnend von der Gewebeecke werden die Tuchhalter in einem Abstand von 50 - 60 mm zueinander angebracht.

Die feingezahnte Seite des Tuchhalters zeigt zur bedruckten/beklebten Sichtfläche des Gewebes.

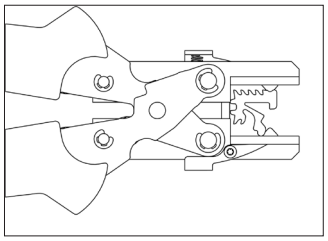
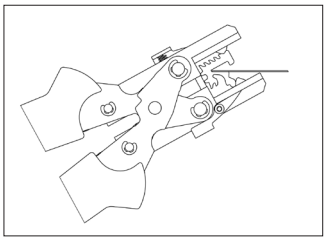
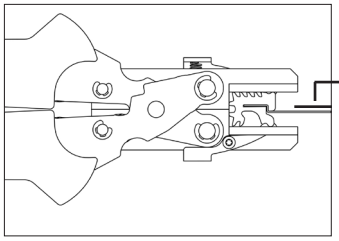

Mit der Tuchhalterzange wird der Tuchhalter auf dem Gewebe zusammengedrückt bis dieser spürbar einrastet.
Wichtig: Der Tuchhalter muss, wie dargestellt, beim Anklemmen mit der fein gezahnten Seite zur Sichtfläche des Gewebes zeigen.

Lösen der Tuchhalter

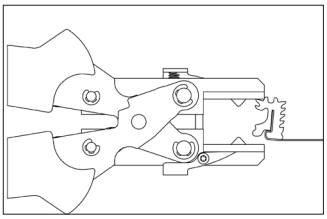
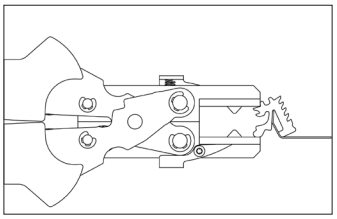

Zum Öffnen des Tuchhalters wird die Klemmnase des Tuchhalters entgegengesetzt aufgebogen.

Wichtiger Hinweis:
Das wiederverwenden der geöffneten Tuchhalter wird bei vorsichtigem Öffnen max. 1x empfohlen!

Einlegen der Tuchhalter

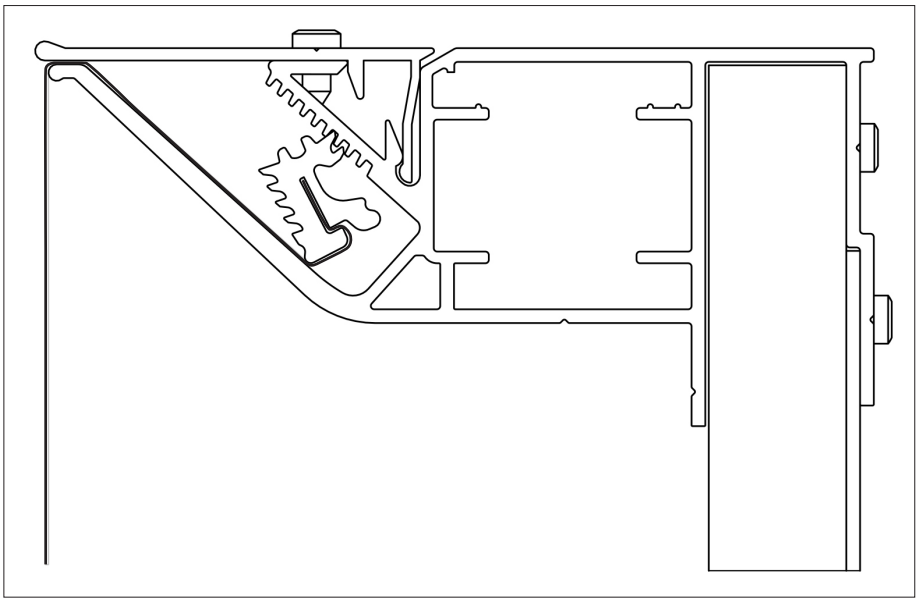

Um das Gewebe korrekt Spannen zu können, wird der Tuchhalter einmal in Richtung der Sichtfläche umgeschlagen und dann in den Spannkanal des Profils geschoben!

9 Gewebe spannen

Tuchhalter-Spanner

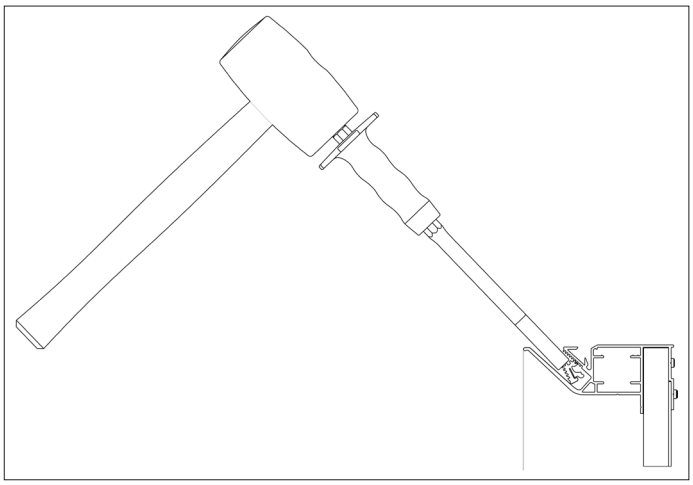

Um das Gewebe fest zu spannen, wird der Tuchhalter-Spanner wie ein Meißel auf den Tuchhalter angesetzt und mit dem Hammer tiefer ins Profil eingeschlagen. Bei kleinen und mittleren Formaten das Gewebe nicht zu fest spannen.

Tuchhalterhebel

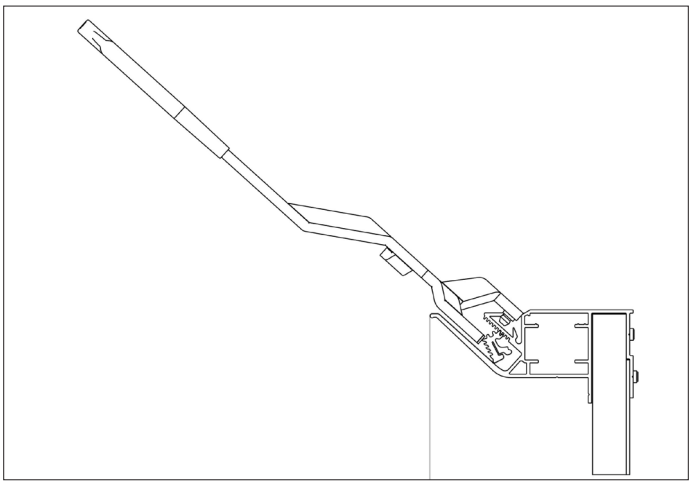

Der Nippel an der mittleren Spitze des Tuchhalterhebels wird in die Profilnut oberhalb des Spannkanals eingeführt. Durch Herunterdrücken der linken oder rechten Spitze des Tuchhalterhebels wird der Tuchhalter in den Zähnen des Spannkanals eingerastet und das Gewebe gespannt.

10 Montage Abdeckprofil schmal und breit

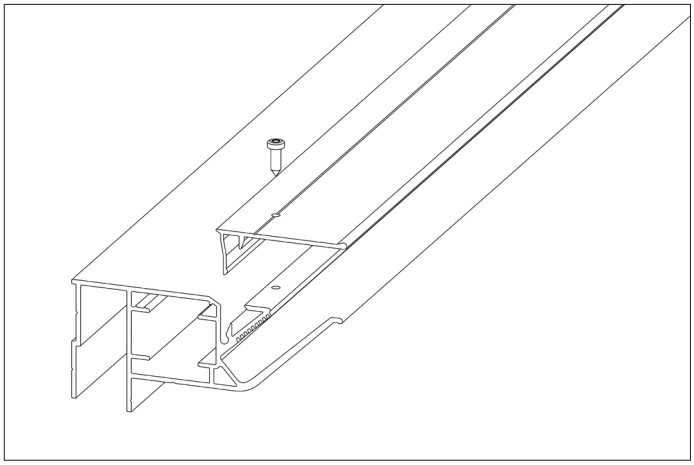

schmales Abdeckprofil

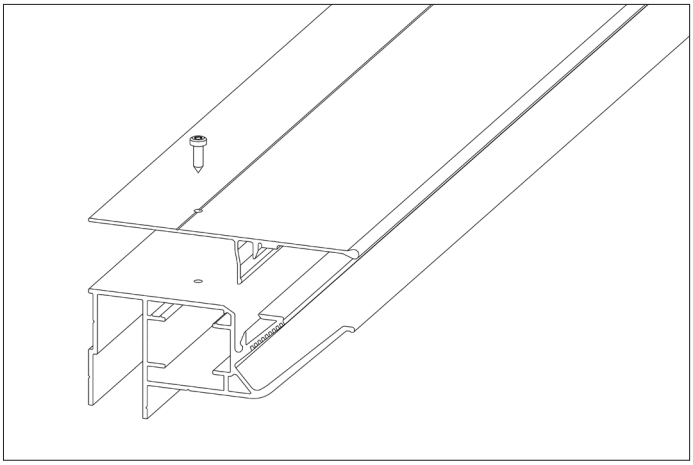

breites Abdeckprofil

Die Abdeckprofile müssen stets auf dem Profil verschraubt werden!